ТУМБА ДЛЯ ОБУВИ
" ОБУВНИЦА 2 ЯРУСА ВОСТОК"



Перечень фурнитуры

1. Винт 4*20	- 1 шт.
2. Наконечник	- 4 шт.
3. Направл.шарик 300мм	- 1 к-т
4. Ручка	- 1 шт.
5. Стяжка эксцентриковая	- 28 к-та
6. Заглушка	- 28 шт.
7. Шкант 8*32	- 20 шт.
8. Шуруп 3,5*12	- 24 шт.
9. Шуруп 4*16	- 30 шт.
10. Гвоздь 1,5*20	- 12 шт.
11. Механизм обувницы	- 2 к-та
12. Ключ шестигранник	- 1 шт.

Перчень деталей

1. Левая стенка	1004*350 - 1 шт.
2. Правая стенка	1004*350 - 1 шт.
3. Жесткость	518*180 - 2 шт.
4. Монтажка	518*96 - 2шт.
5. Горизон.стенка	518*336 - 1шт.
6. Верхняя крышка	518*334 - 1 шт.
7. Правая стенка ящика	290* 90 - 1 шт.
8. Левая стенка ящика	290*90 - 1 шт.
9. Задняя стенка ящика	492*90 - 1 шт.
10. Делитель 1	506*140 - 3 шт.
11. Делитель 2	506*90 - 1 шт.
12. Задняя стенка ДВП	534*310 - 2 шт.
14. Дно ящика ДВП	492*306 - 1 шт.
15. Фасад тумбы	512*350 - 2 шт.
16. Накладка ящика	514*120 - 1 шт.

Для более быстрой и качественной сборки мебели рекомендуем пользоваться услугами специалистов.

ООО «Мебель торг плюс»

Mebeltp.ru

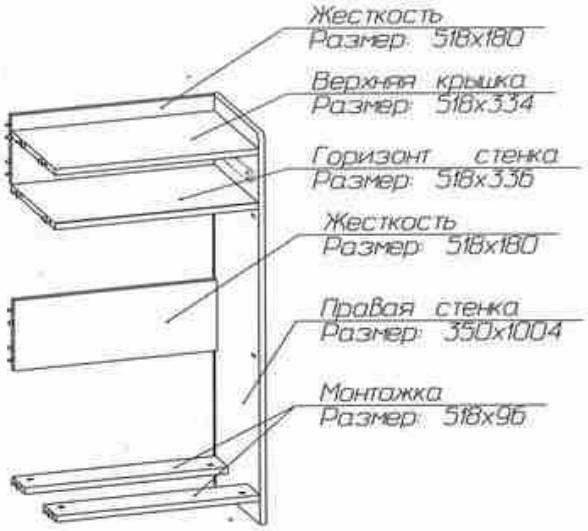

Сборка тумбы.
1. К нижним торцам боковых стенок закрепить наконечники пластмассовые - шуруп 3,5*12.
2. По намеченным отверстиям, установить направляющие к ящику - шуруп 3,5*12.
3. Закрепить к боковой стенке детали, указанные на схеме при помощи эксцентриковой стяжки и шкантов.

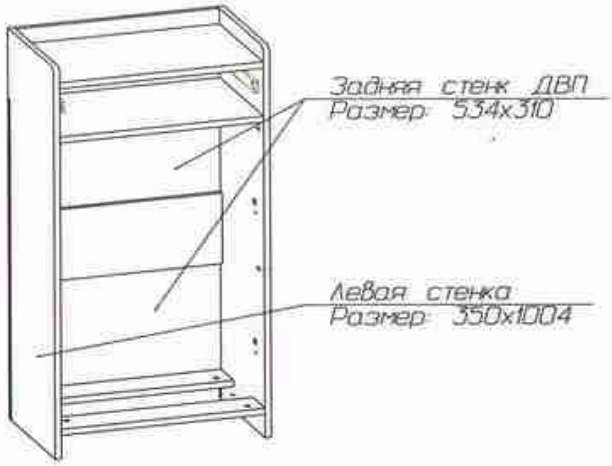

4. Установить вторую боковую стенку к собранным деталям - эксцентриковая стяжка, шкант.
5. Задняя стенка ДВП вставляется в паз боковых стенок и фиксируется к горизонтальным стенкам тумбы при помощи гвоздей и шурупов 4*16.

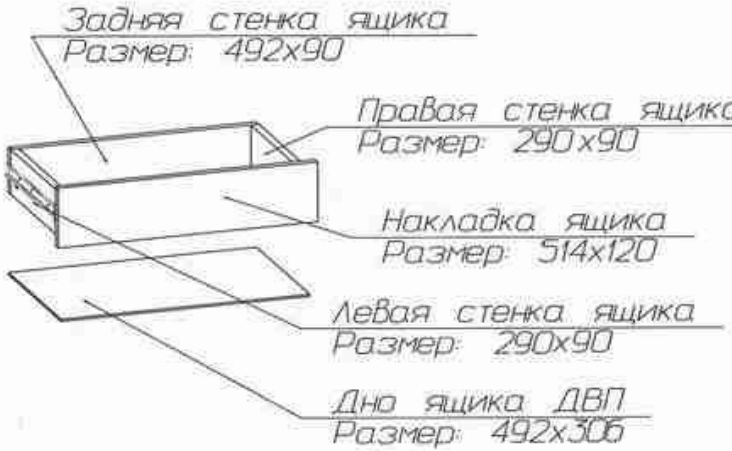

Сборка ящика
1. К торцам боковых стенок ящика закрепить заднюю стенку ящика при помощи эксцентриковой стяжки и шканта.
2. Установить на фасад ящика ручку мебельную при помощи винта 4*20.
3. Установить к боковым стенкам ящика фасад при помощи эксцентриковой стяжки.
4. Дно ящика закрепляется при помощи гвоздей 1,5*20.
5. На боковые стенки ящика установить напрвляющие при помощи шурупов 4*16, по намеченным отверстиям.

ООО «Мебель торг плюс»

Mebeltp.ru

6. К пластмассовым стенкам механизма шурупами 3,5*12 закрепить делители, которые являются нижней и задней стенками собранной конструкции.
7. К фасаду по намеченным отверстиям закрепить собранную конструкцию.

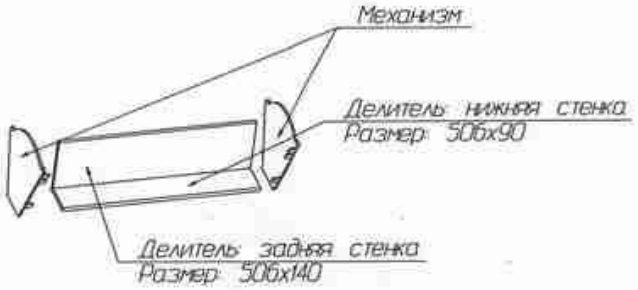

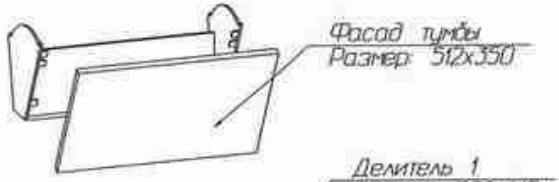

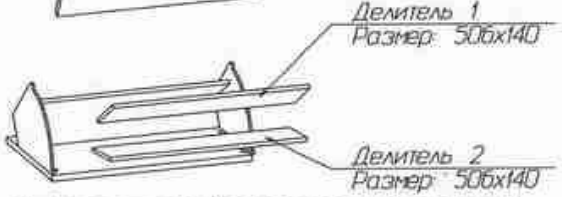

8. Фасад тумбы (собранную конструкцию) совместить с втулкой на боковых стенках каркаса и установить фиксатор во втулку до упора, закрепить шурупом 4*16.
9. По направляющим в пластмассовых стенках тумбы установить делители 1,2 и закрепить их при помощи шурупов 3,5*12.

Предприятие изготовитель оставляет за собой право на замену фурнитуры и комплектующих.

Для более быстрой и качественной сборки мебели рекомендуем пользоваться услугами специалистов.